DYLATACJA BITUMICZNA: przekrój

Skala 1:10

NAD JEZDNIĄ

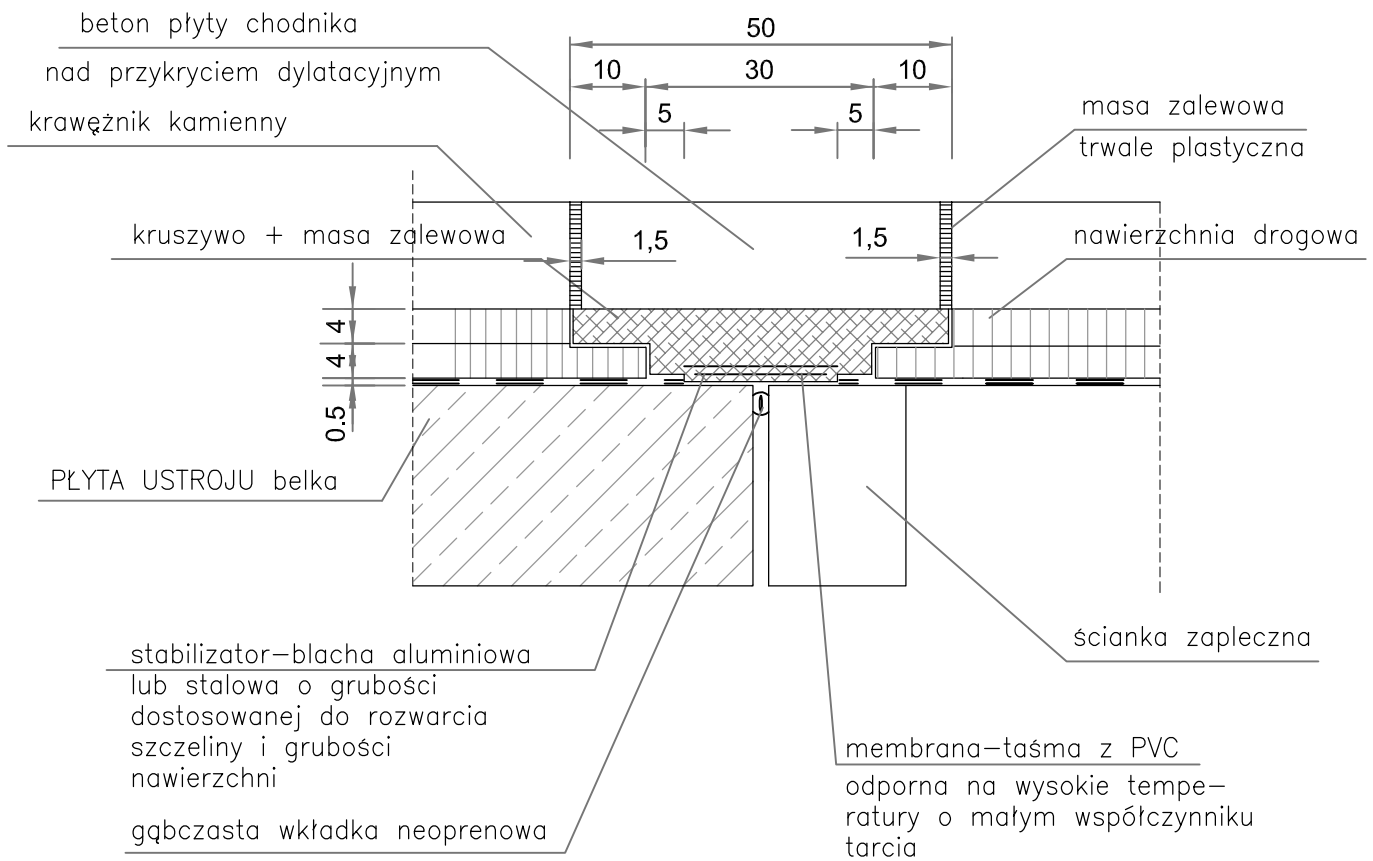

NAD CHODNIKIEM

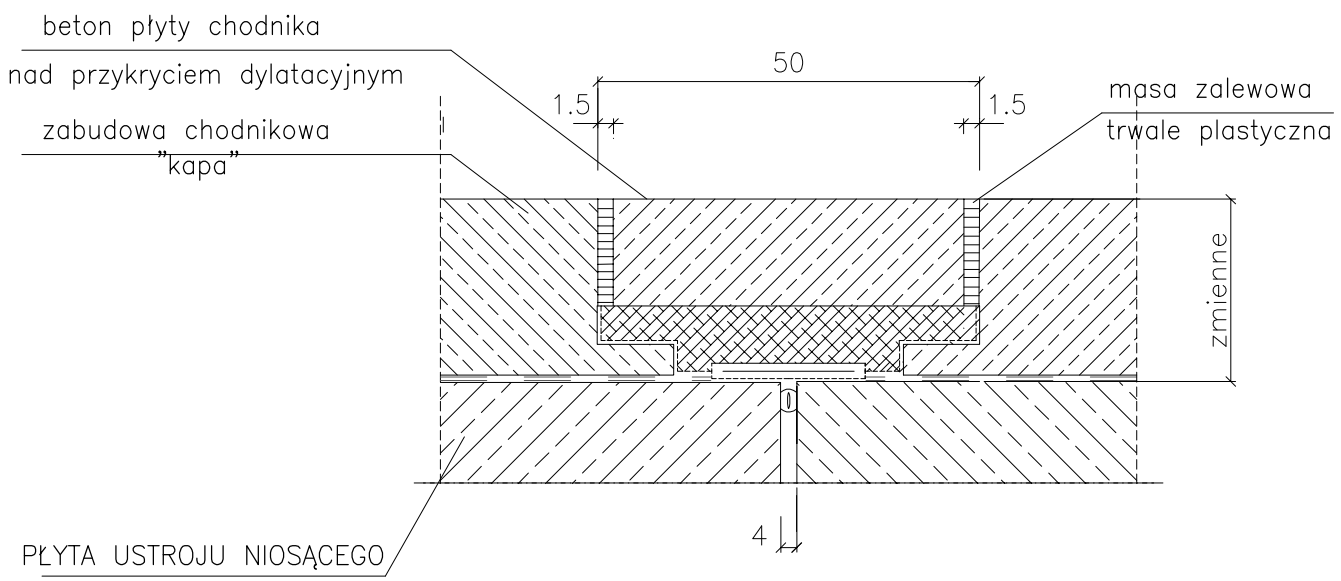

Długość dylatacji :

- na jezdni 2 x 6,0m = 12,0m
- na chodniku 2 x (1,9+3,0)m = 9,8m

Projekt:	ZAKŁADY BUDOWY I KONSERWACJI URZĄDZEŃ DROGOWYCH "ViA" Sp. z o.o. BARKOWICE MOKRE, ul.Leśna 2 97-330 Sulejów		
Inwestor:	**ZARZĄD DRÓG POWIATOWYCH w Ożarowie Mazowieckim** ul. Poznańska 300, 05-850 Ożarów Mazowiecki		
Projekt:	BUDOWA MOSTU w ciągu DP Nr 4108W ul. Poniatowskiego, gm. Błonie		Nr rys.: 22K
Nazwa rysunku:	DYLATACJA BITUMICZNA		Stadium: P.W.
Funkcja:	Imię i Nazwisko:	Podpis:	Data:
Opracował:			
Projektował:	mgr inż. Tomasz Kacperek upr. nr ewid. MAZ/0074/POOK/05 kons-bud.		XII.2015
Sprawdził:	mgr inż. Zdzisław Urbaniak upr. nr ewid. GDDP.20/94		XII.2015

WSZELKIE PRAWA ZASTRZEŻONE