## KAPA WSCHODNIA - Widok z góry

Skala 1:25

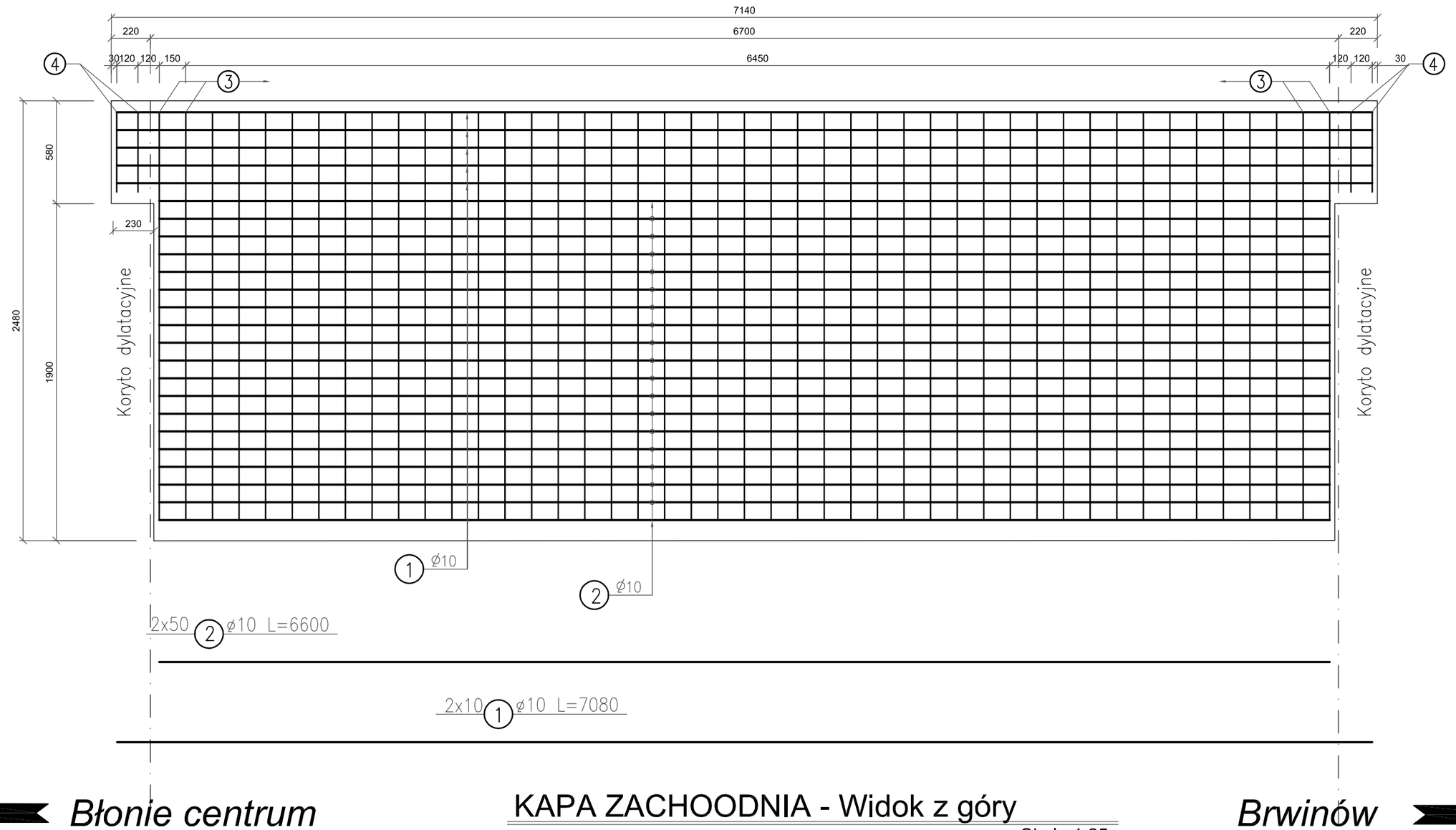


Błonie centrum

Brwinów

## KAPA ZACHOODNIA - Widok z góry

Skala 1:25

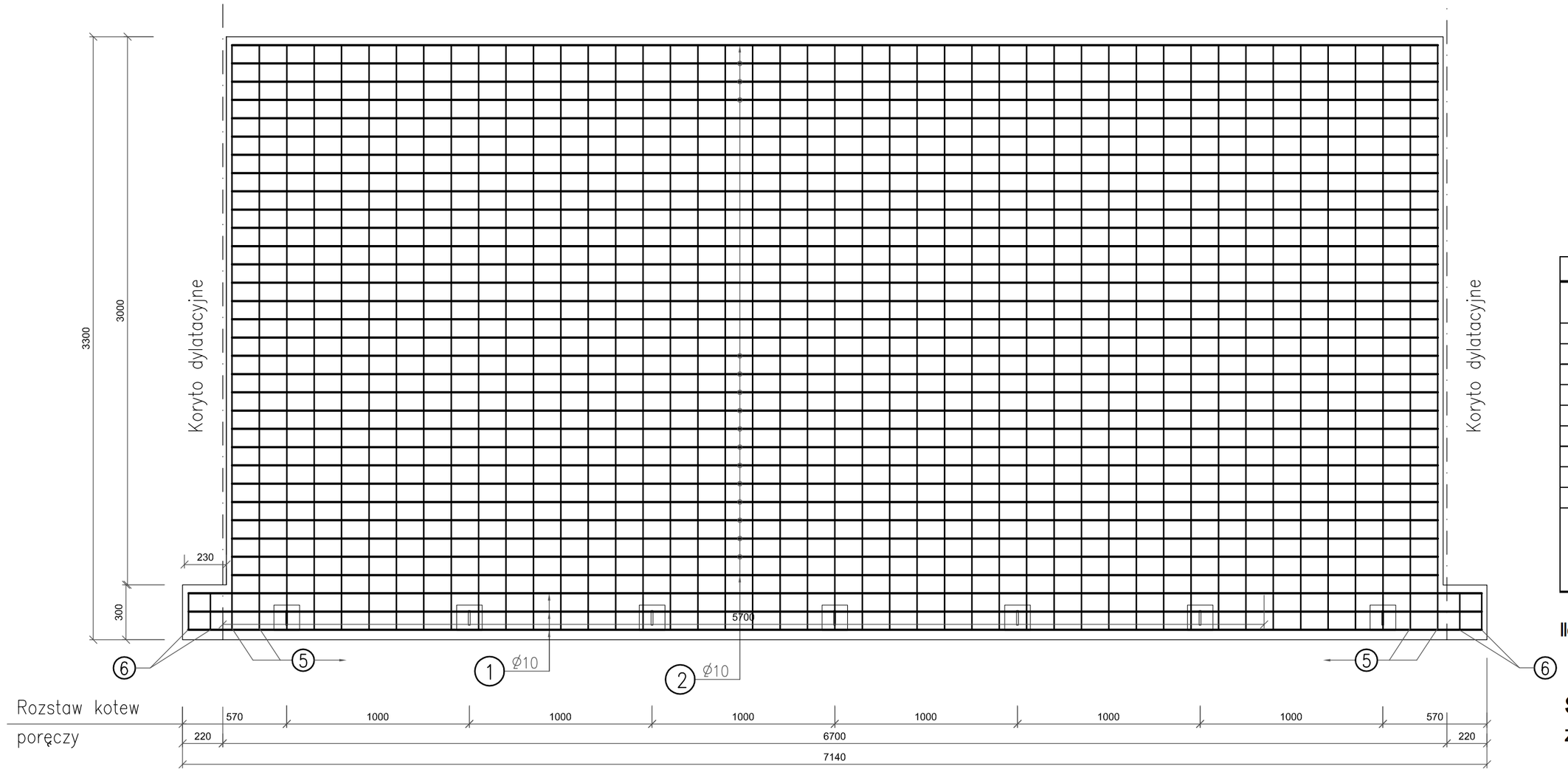


## KAPA WSCHODNIA - Przekrój

Skala 1:20

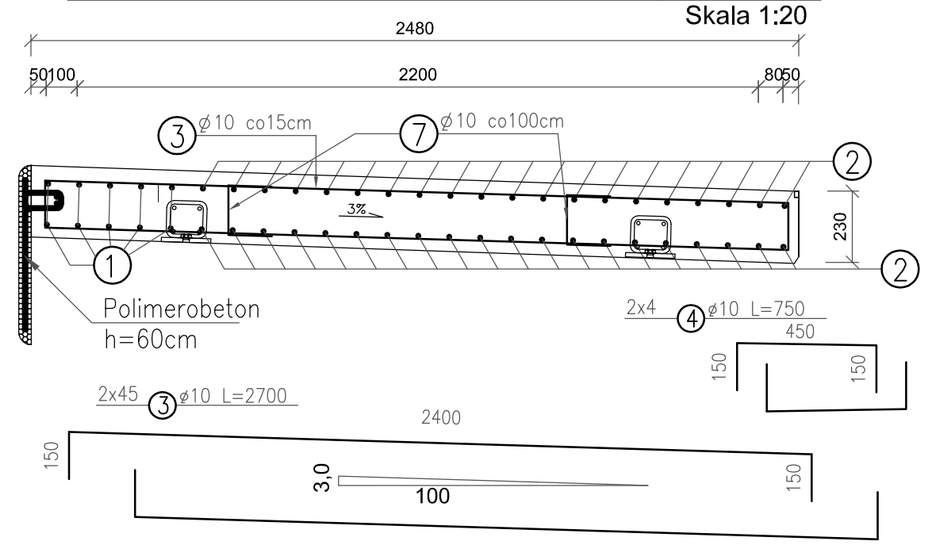


## KAPA ZACHODNIA - Przekrój

Skala 1:20

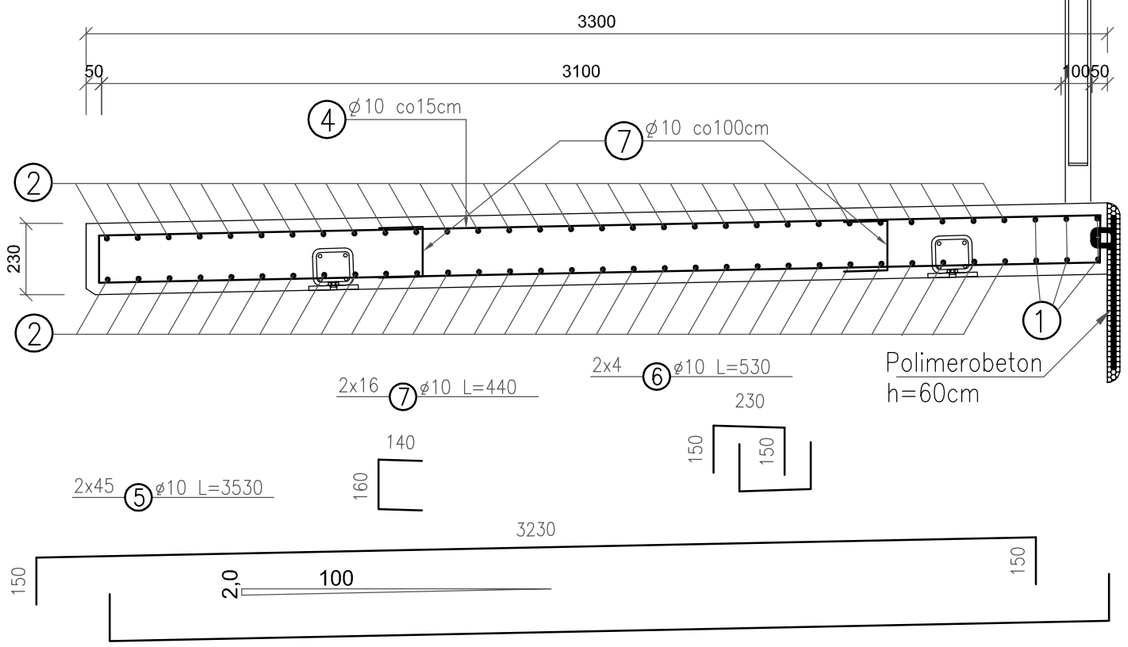


## GZYMS POLIMEROBETONOWY

Skala 1:20

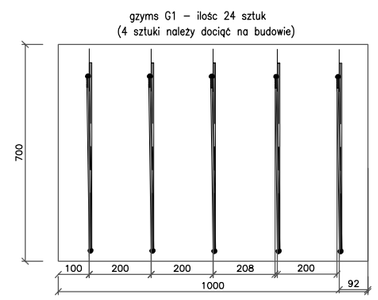


**ZESTAWIENIE STALI ZBROJENIOWEJ - kapy**

| | Średnica | Długość | Liczba w 1 elem. | BSt500 | |
|---|---|---|---|---|---|
| Nr pręta | mm | m | szt | 10 | 12 |
| 1 | 10 | 7,080 | 20 | 141,60 | |
| 2 | 10 | 6,600 | 100 | 660,00 | |
| 3 | 10 | 2,700 | 90 | 243,00 | |
| 4 | 10 | 0,750 | 8 | 6,00 | |
| 5 | 10 | 3,530 | 90 | 317,70 | |
| 6 | 10 | 0,530 | 8 | 4,24 | |
| 7 | 10 | 0,440 | 32 | 14,08 | |
| | | | | | |
| | Długość łączna | | m | 1386,62 | 0,00 |
| | Masa jednostkowa | | kg/m | 0,617 | 0,888 |
| | Masa | | kg | 855,5445 | 0,00 |
| | **Masa kapy** | | **kg** | **855,54** | |

Ilość: 1+1 **855,54** **kg**

**STAL:**
zbrojeniowa - St0S BSt500

**BETON: C37/45** **10,11** $m^3$

**Otulina zbrojenia:** $a_{min}$ 2,5cm

Projekt:

ZAKŁADY BUDOWY I KONSERWACJI URZĄDZEŃ DROGOWYCH "ViA" Sp. z o.o.
BARKOWICE MOKRE, ul.Leśna 2 97-330 Sulejów

Inwestor: **ZARZĄD DRÓG POWIATOWYCH w Ożarowie Mazowieckim**
ul. Poznańska 300, 05-850 Ożarów Mazowiecki

Projekt: BUDOWA MOSTU
w ciągu DP Nr 4108W ul. Poniatowskiego, gm. Błonie

Nr rys.: 16k

Nazwa rysunku: KAPA - Zbrojenie

Stadium: P.W.

| Funkcja: | Imię i Nazwisko: | Podpis: | Data: |
|---|---|---|---|
| Opracował: | | | |
| Projektował: | mgr inż. Tomasz Kacperek<br>upr. nr ewid. MAZ/0074/POOK/05 kons-bud. | | XII.2015 |
| Sprawdził: | mgr inż. Zdzisław Urbaniak<br>upr. nr ewid. GDDP.20/94 | | XII.2015 |

WSZELKIE PRAWA ZASTRZEŻONE