ŁAWA - Widok z góry
Skala 1:20

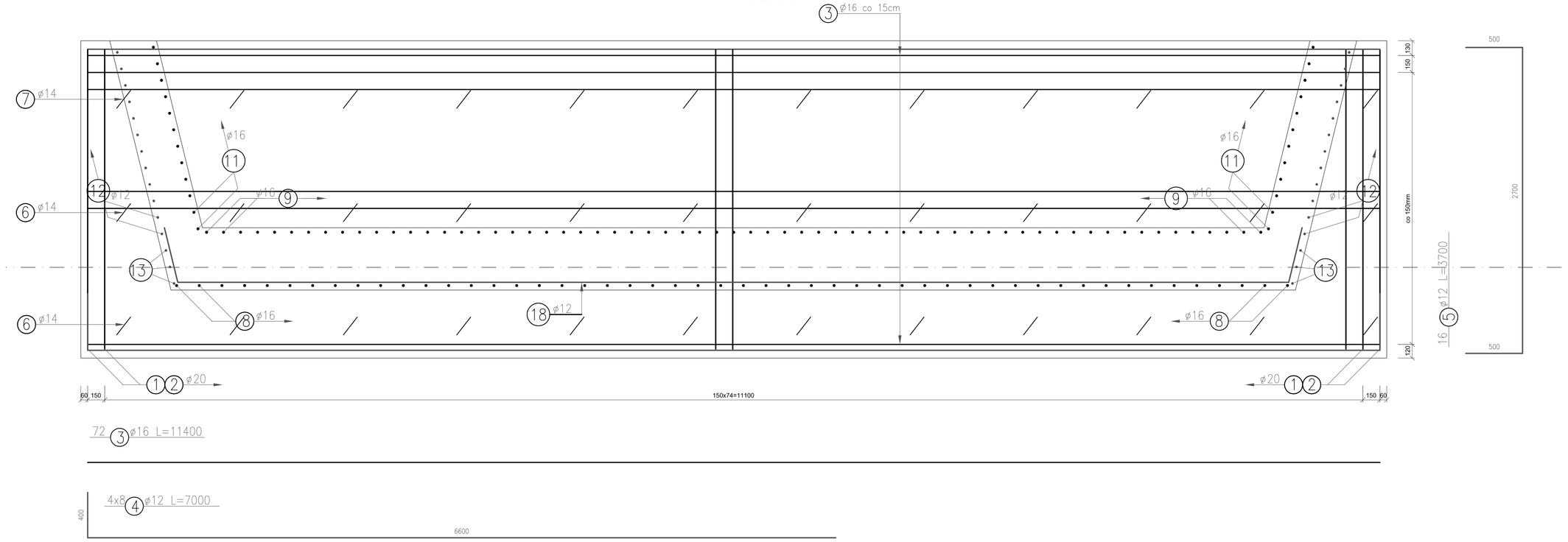

PRZYCZÓŁEK - przekrój
Skala 1:20

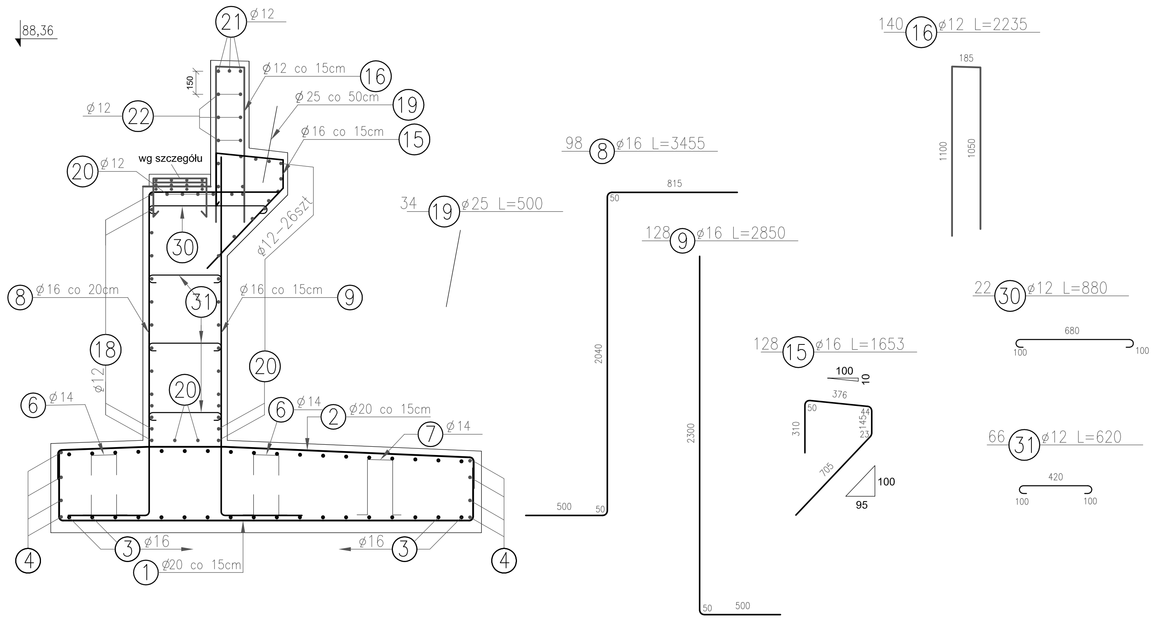

PRZYCZÓŁEK - Widok z góry
Skala 1:20

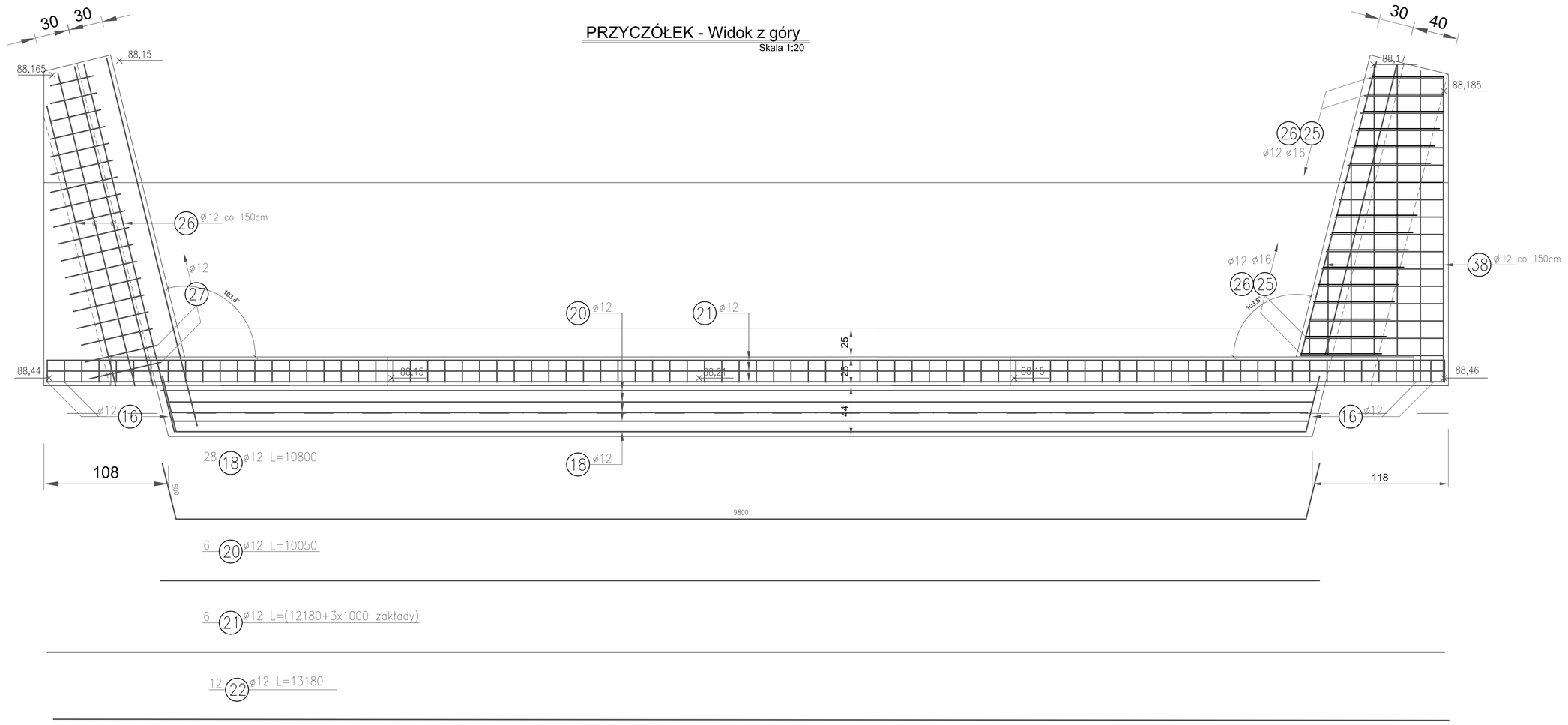

SKRZYDŁO - przekrój
Skala 1:20

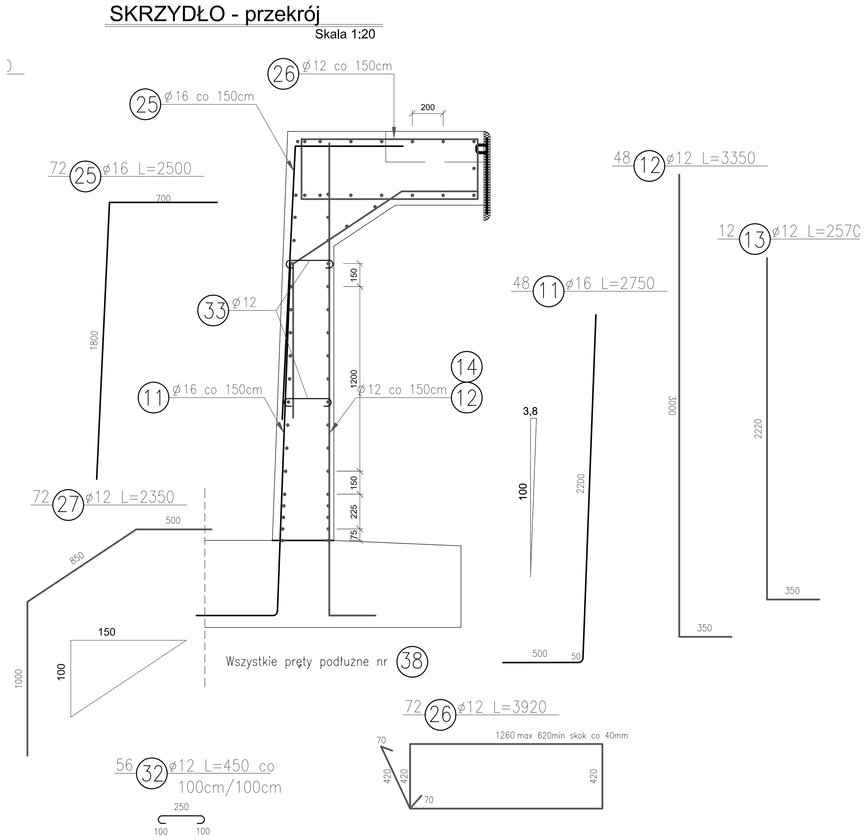

PRZYCZÓŁEK - Widok od czoła
Skala 1:20

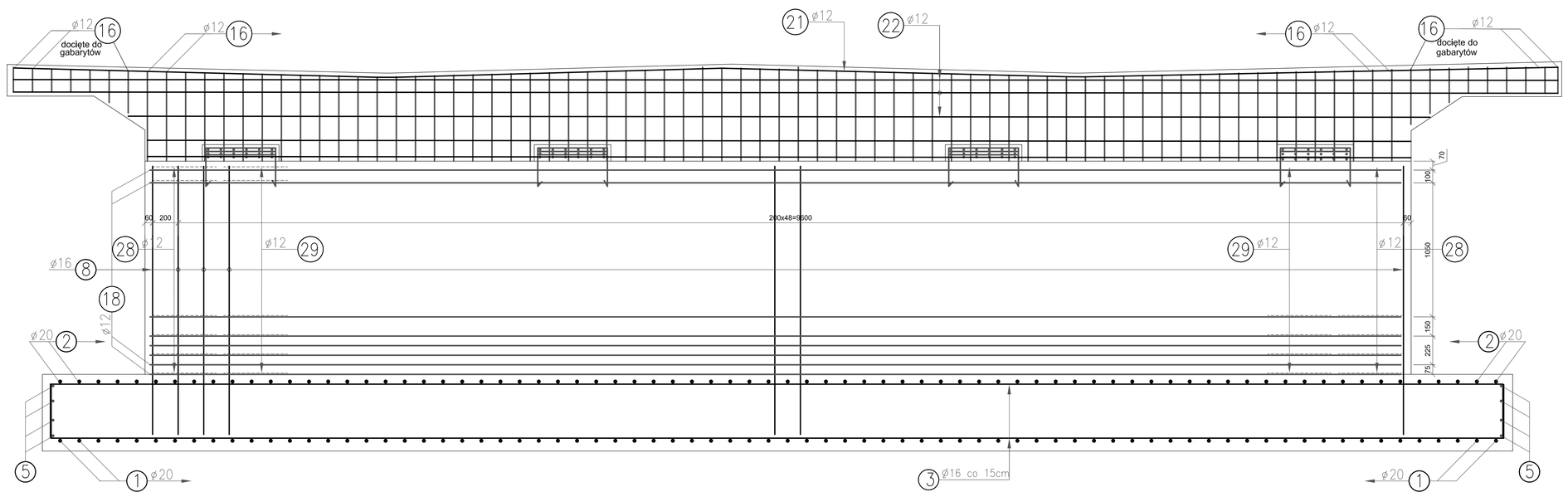

SKRZYDŁO - widok z boku
Skala 1:20

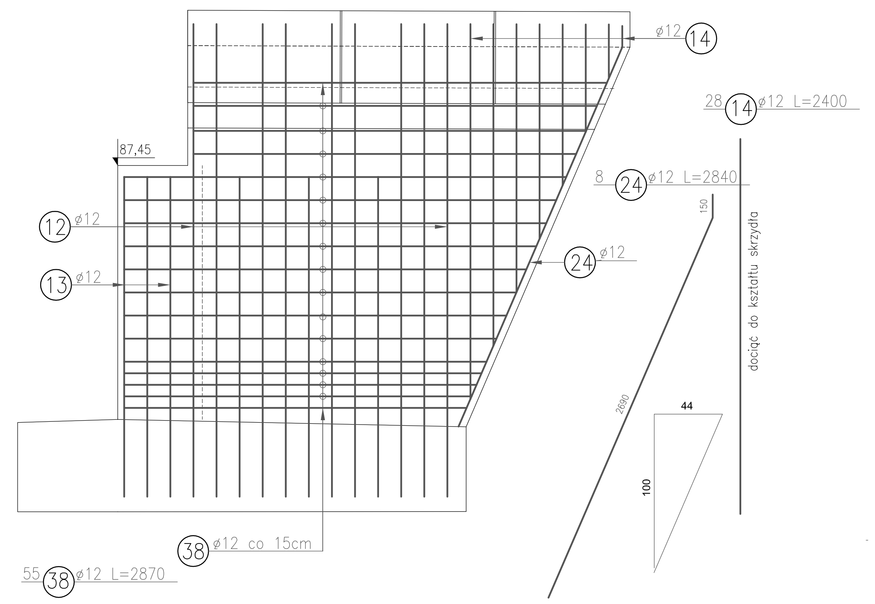

ZESTAWIENIE STALI ZBROJENIOWEJ - 2 fundament								
	Średnica	Długość	Liczba w 1 elem.	BSt500				
Nr pręta	mm	m	szt	10	12	14	16	20
1	20	2,332	152					354,46
2	20	3,070	152					466,64
3	16	11,400	72				820,80	
4	12	7,000	32		224			
5	12	3,700	16		59,2			
6	14	1,145	48			54,96		
7	14	1,085	24			26,04		
8	16	3,455	98				338,59	
9	16	2,850	128				364,80	
11	16	2,750	48				132,00	
12	12	3,350	48		160,8			
13	12	2,570	12		30,84			
	Długość łączna	m	0,00	474,84	81,00	1656,19	821,10	
	Masa jednostkowa	kg/m	0,617	0,888	1,21	1,58	2,46	
	Masa	kg	0	421,66	98,01	2616,78	2019,92	
	Masa fundamentów	**kg**	**5156,36**					

Ilość :2 **5156,36** **kg**

STAL:
zbrojeniowa - St0S BSt500

BETON: C30/37 **38,72 m^3**

Otulina zbrojenia: a_{min} 5 (3)cm

ZESTAWIENIE STALI ZBROJENIOWEJ - 2 korpus + skrzydła							
	Średnica	Długość	Liczba w 1 elem.	BSt500			
Nr pręta	mm	m	szt	10	12	16	25
14	12	2,400	28		67,20		
15	16	1,653	128			211,58	
16	12	2,235	140		312,90		
18	12	10,800	28		302,40		
19	25	0,500	34				17,00
20	12	10,500	6		63,00		
21	12	15,100	6		90,60		
22	12	13,180	12		158,16		
24	12	2,840	8		22,72		
25	16	2,500	72			180,00	
26	12	3,960	72		285,12		
27	12	2,350	72		169,20		
28	12	2,000	48		96,00		
29	12	2,300	48		110,40		
30	12	0,880	22		19,36		
31	12	0,620	66		40,92		
32	12	0,400	56		22,40		
34	10	1,280	32	40,96			
35	10	1,180	64	75,52			
36	10	0,540	32	17,28			
37	10	0,340	64	21,76			
	Długość łączna	m	155,52	1760,38	180,00	17,00	
	Masa jednostkowa	kg/m	0,617	0,888	1,58	3,85	
	Masa	kg	95,95584	1563,22	284,40	65,45	
	Masa korpusów	**kg**	**1943,57**				

Ilość :2 **1943,57** **kg**

STAL:
zbrojeniowa - St0S BSt500

BETON: C30/37 **76,80 m^3**

Otulina zbrojenia: a_{min} 3cm

Projekt:	ZAKŁADY BUDOWY I KONSERWACJI URZĄDZEŃ DROGOWYCH "VIA" Sp. z o.o. BARKOWICE MOKRE, ul.Leśna 2 97-330 Sulejów		
Inwestor:	**ZARZĄD DRÓG POWIATOWYCH w Ożarowie Mazowieckim** ul. Poznańska 300, 05-850 Ożarów Mazowiecki		
Projekt:	BUDOWA MOSTU w ciągu DP Nr 4108W ul. Poniatowskiego, gm, Blonie		Nr rys.: 14k
Nazwa rysunku:	ZBROJENIE PRZYCZÓŁKA		Stadium: P.W.
Funkcja:	Imię i Nazwisko:	Podpis:	Data:
Opracował:			
Projektował:	mgr inż. Tomasz Kacperek upr. nr ewid. MAZ/0074/POOK/05 kons-bud.		XII.2015
Sprawdził:	mgr inż. Zdzisław Urbaniak upr. nr ewid. GDDP.20/94		XII.2015

W S Z E L K I E P R A W A Z A S T R Z E Ż O N E